ALF-LA50M8-D50U

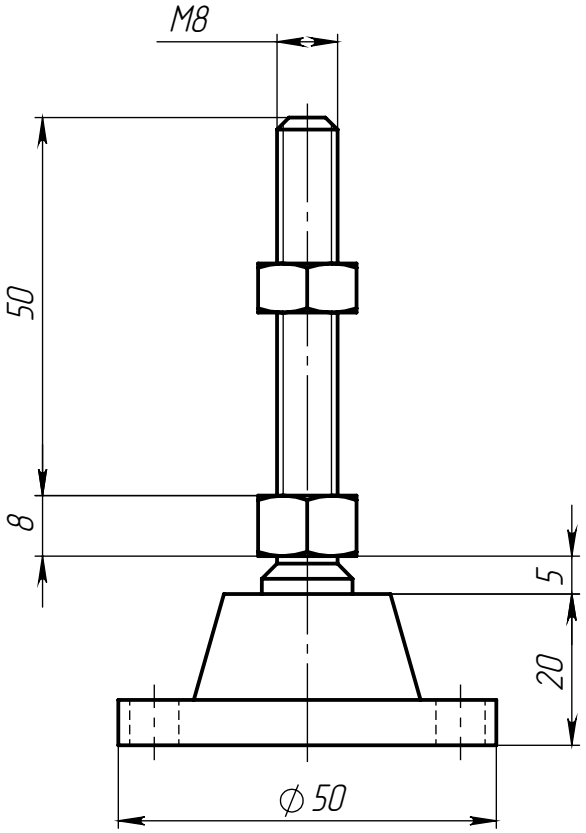

					ALF-LA50M8-D50U		
Изм.	Лист	№ докум.	Подп.	Дата	Опора регулируемая для алюминиевых профилей, основание 50 мм с дополнительными отверстиями, шпилька M8x50	Лит.	Масса	Масштаб
Разраб.							0.1	1:1
Пров.								
Т. контр.						Лист 1	Листов 1	
						ООО «Интеллектуальные Робот Системы»		
Н. контр.								
Утв.								

Перв. примен.

Справ. №

Подп. и дата

Инв. № дубл.

Взам. инв. №

Подп. и дата

Инв. № подл.

Копировал

Формат А4